РЕСИВЕР BERKUT AT-06AL

BERKUT
CAR ACCESSORIES

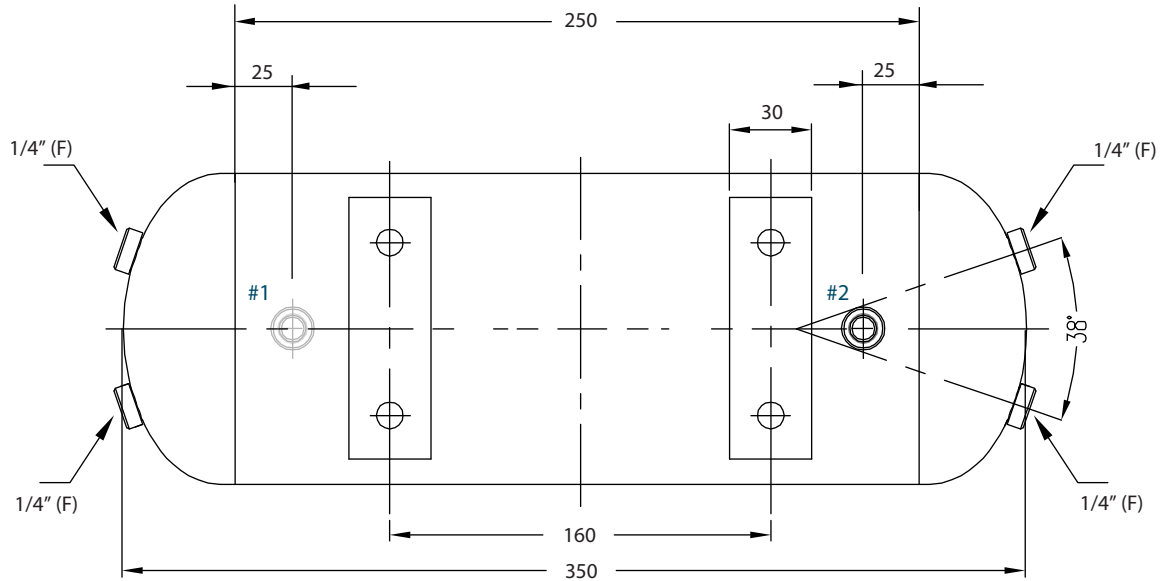

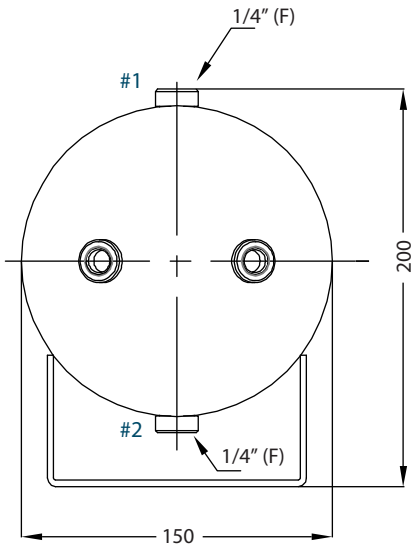

Технические характеристики:

- Рабочее давление: до 200 PSI (14 Атм)
- Установочные технологические отверстия: 6 шт (резьба 1/4")
- Диапазон рабочих температур: от -40°C до +80°C
- Размеры ресивера: 370x150x200 мм
- Масса: 1680 г
- Объём: 6 литров
- Материал: Алюминий

BERKUT PROFESSIONAL

AT 06 AL MODEL